Напольный конвектор "Элегант – мини 80х130 бок нв(рв)" с боковым подключением (присоединительная резьба – 1/2" внутр.)

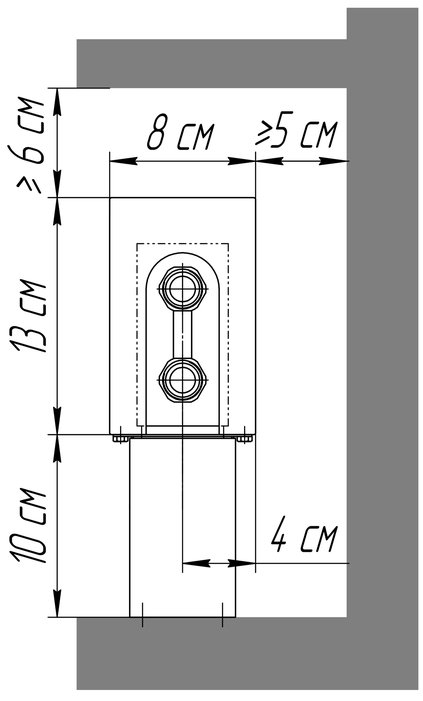

Исполнение "нв"
(нерегулируемая высота)

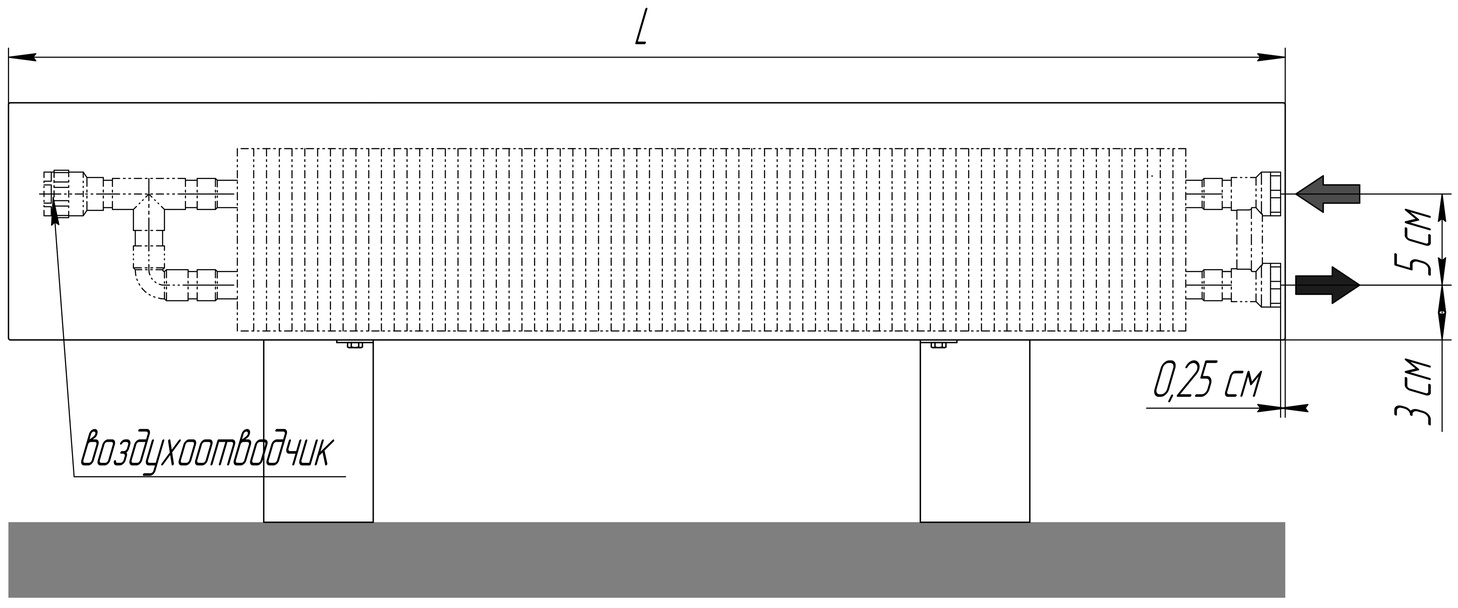

Вид для исполнения "нв" (нерегулируемая высота)

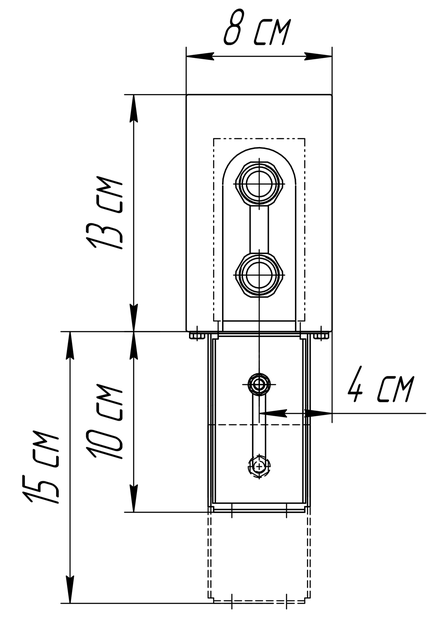

Исполнение "рв"
(регулируемая высота)

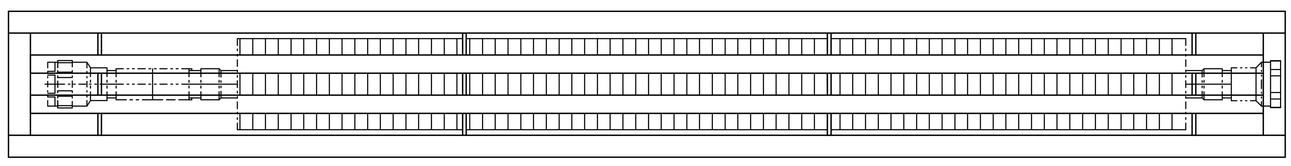

Напольный конвектор "Элегант – мини 80х130–1то нв (рв)" с нижним подключением без встроенного термоклапана. (присоединительная резьба – 1/2" внутр.)

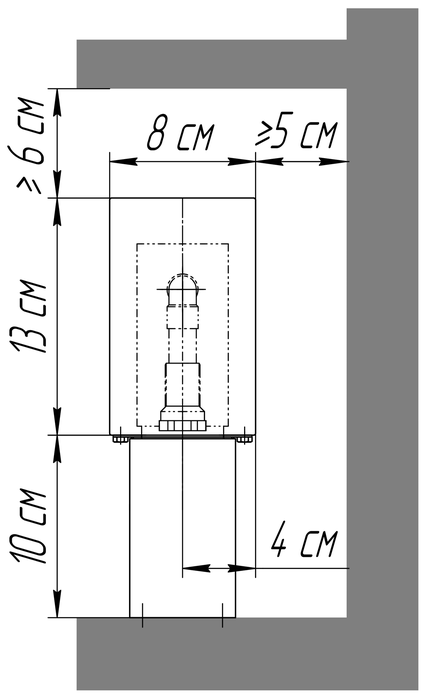

Исполнение "нв"
(нерегулируемая высота)

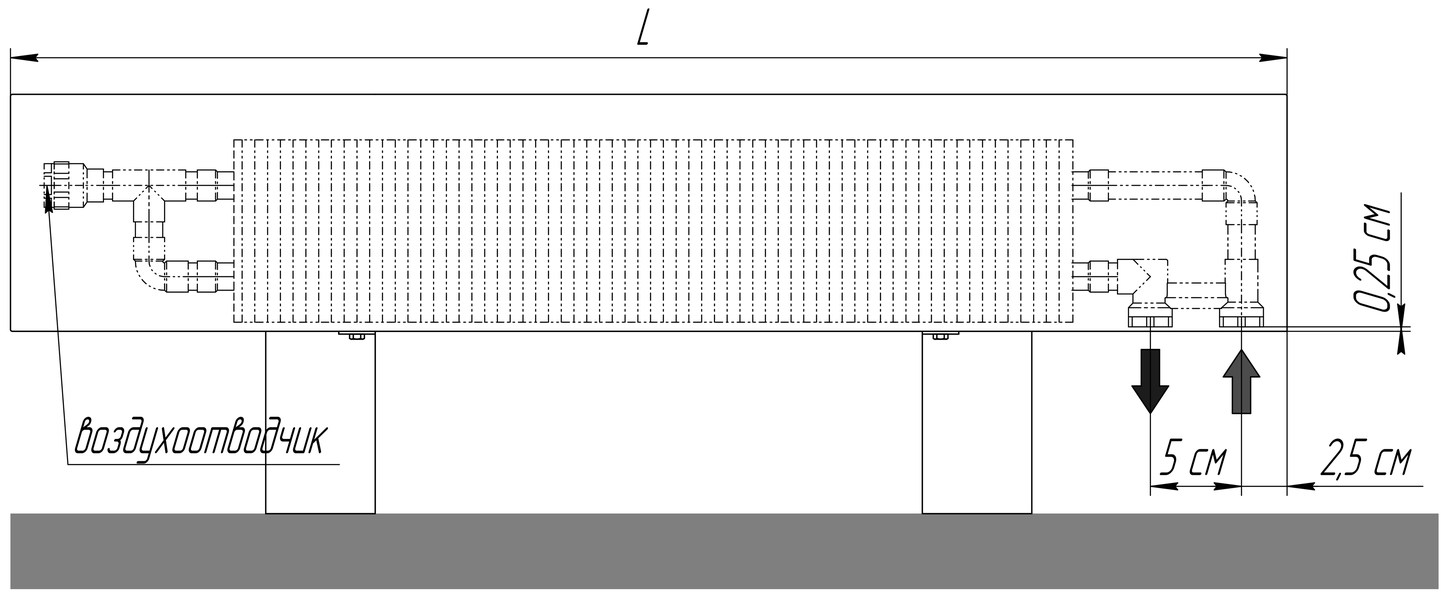

Вид для исполнения "нв" (нерегулируемая высота)

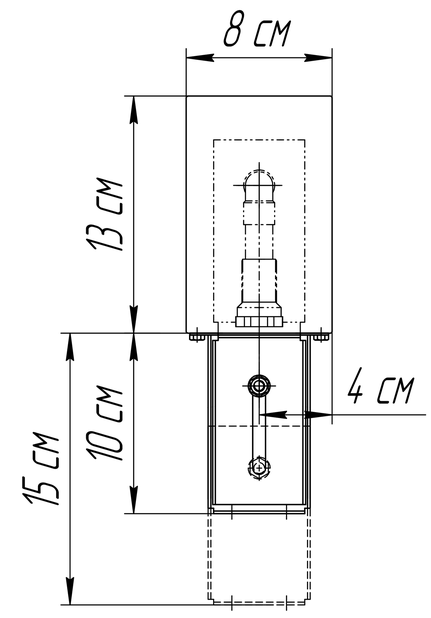

Исполнение "рв"
(регулируемая высота)

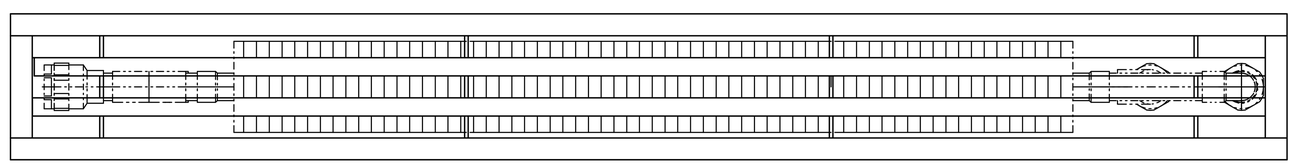

Напольный конвектор "Элегант – мини 80х130–1то Терм нв (рв)" с нижним подключенем и встроенным термоклапаном. (присоединительная резьба – 1/2" внутр.)

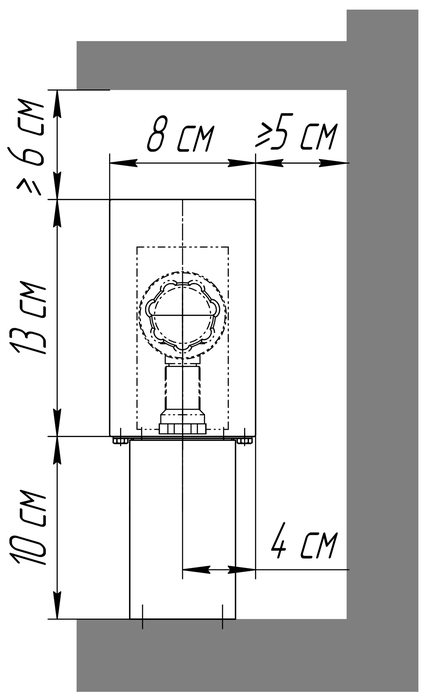

Исполнение "нв"
(нерегулируемая высота)

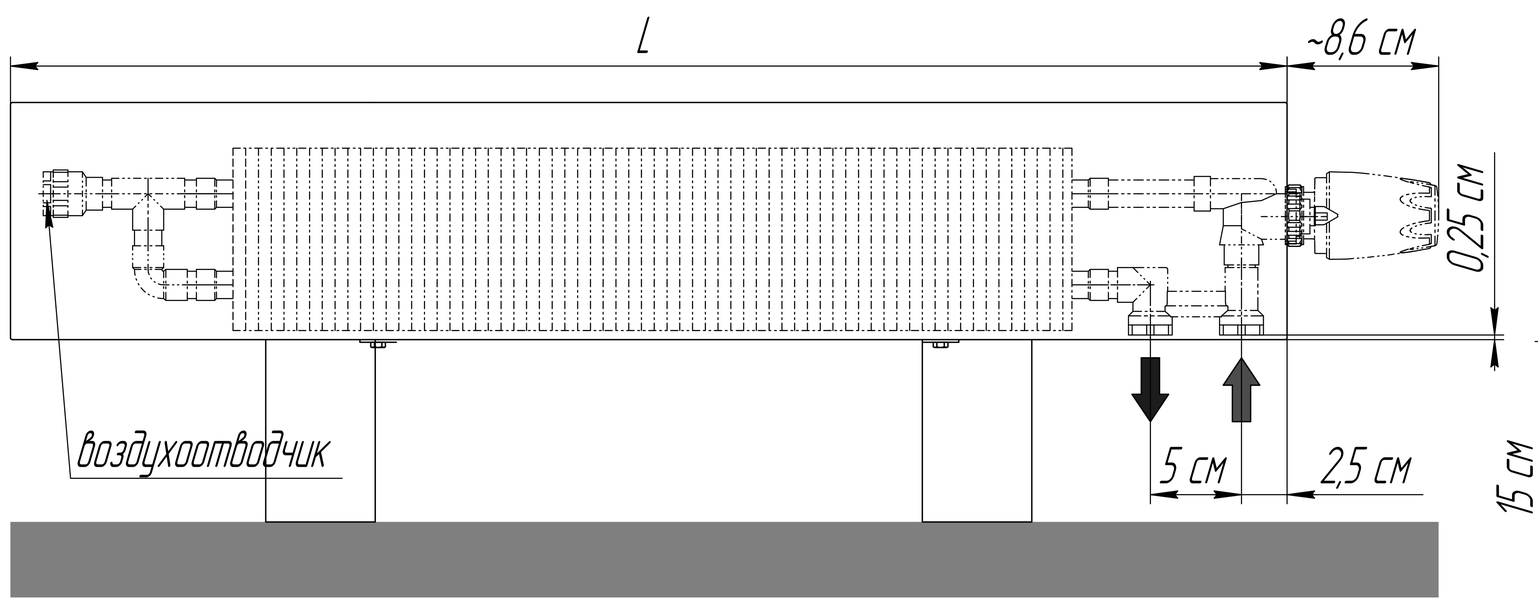

Вид для исполнения "нв" (нерегулируемая высота)

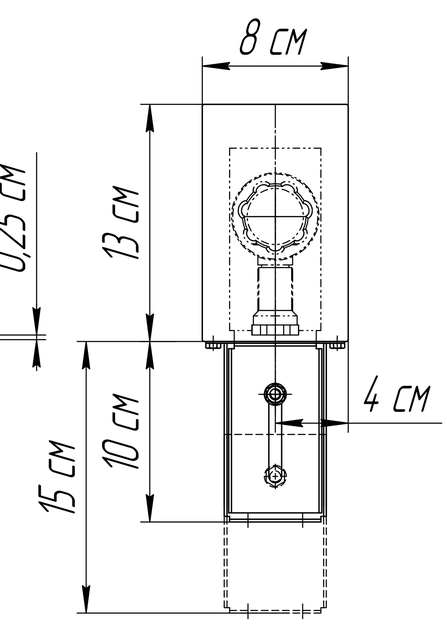

Исполнение "рв"
(регулируемая высота)

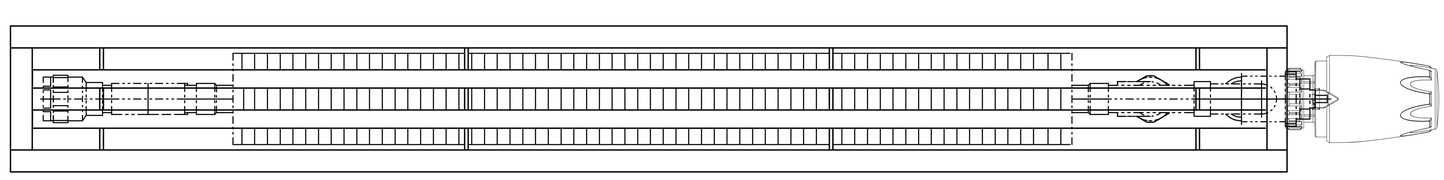

Настенный конвектор "Элегант – мини 80х130–1то бок Стен прав"с правосторонним боковым подключением (левостороннее – зеркально, присоединительная резьба – 1/2")

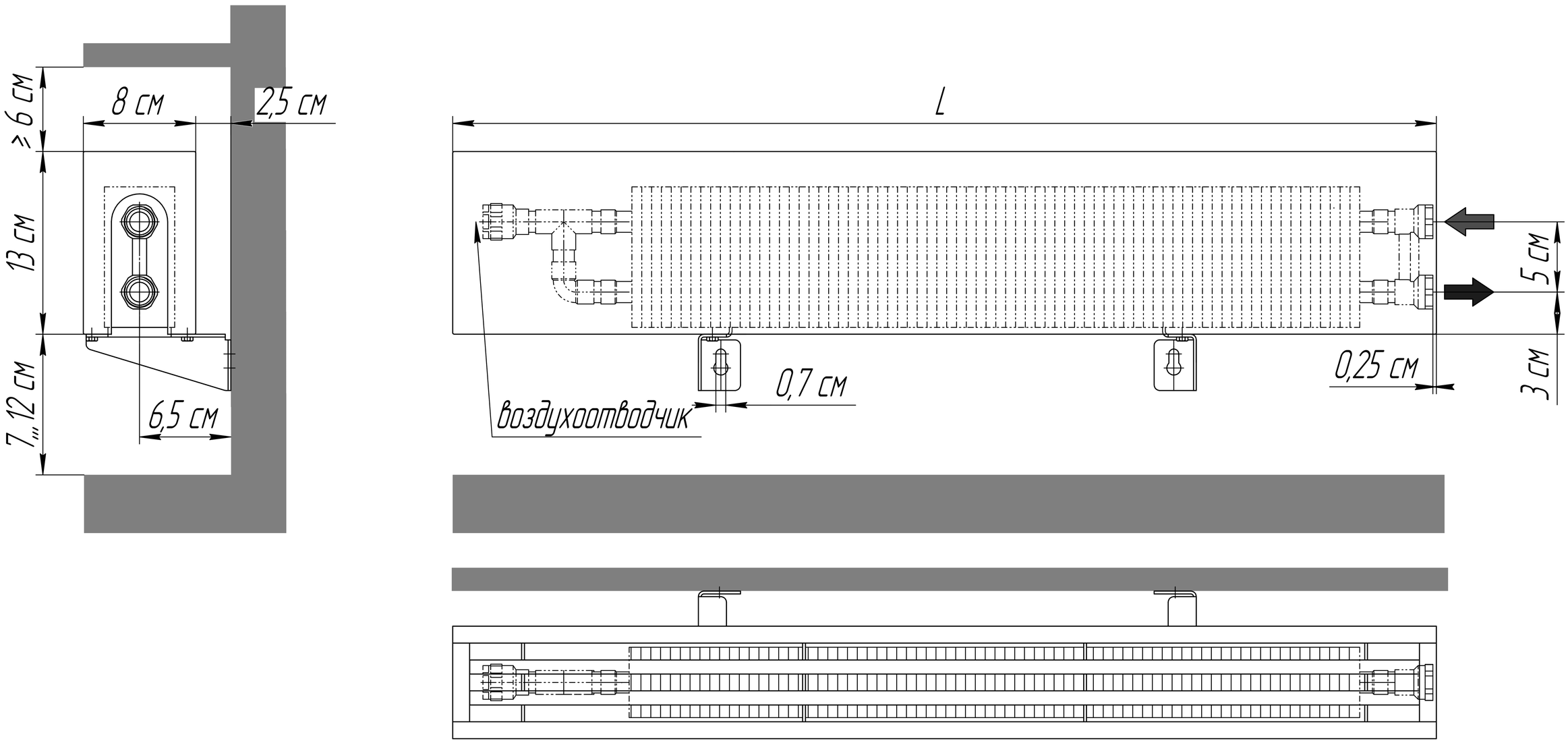

Настенный конвектор "Элегант – мини 80х130–1то Стен прав"с правосторонним нижним подключением (левостороннее – зеркально, присоединительная резьба – 1/2")

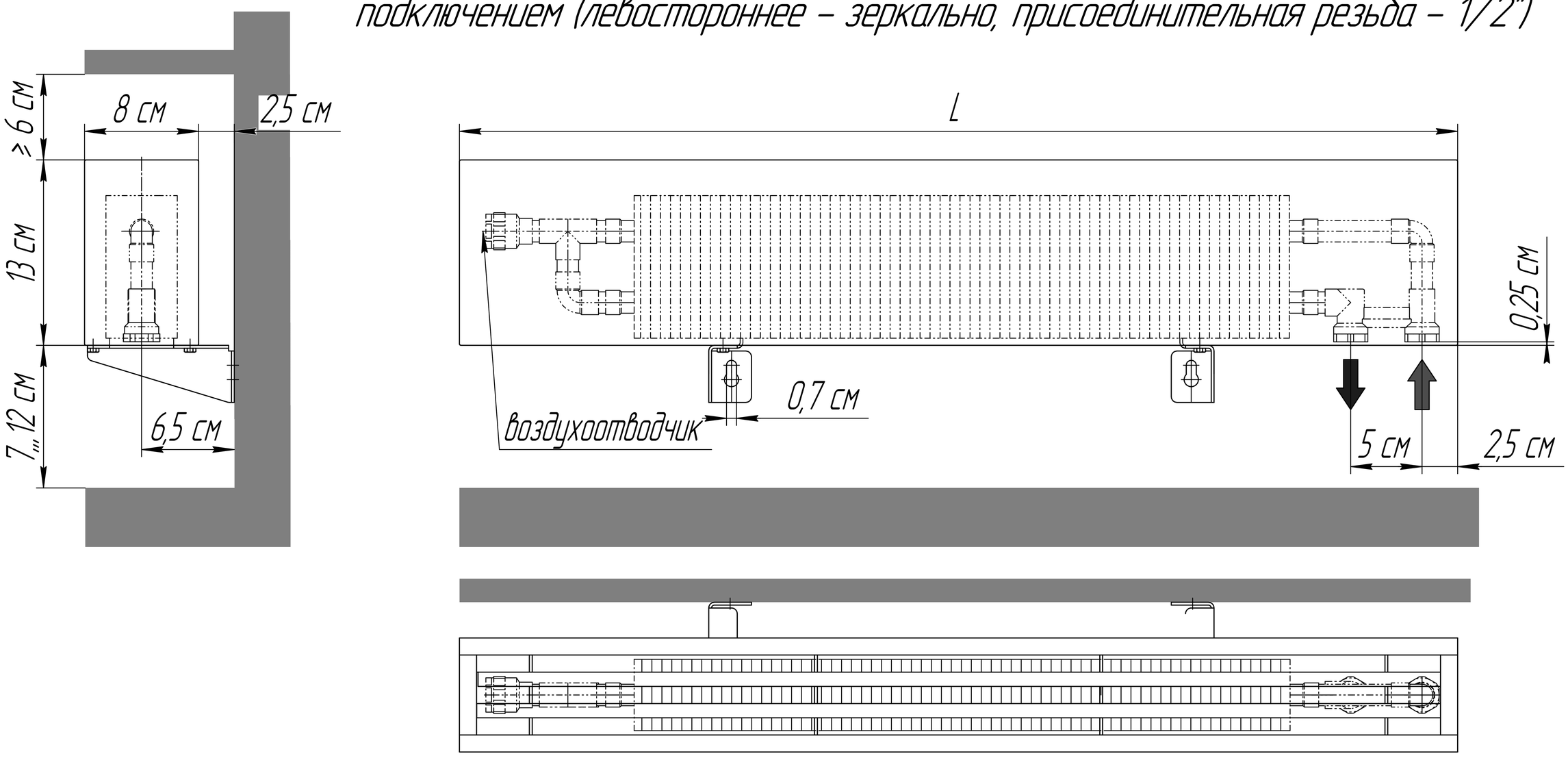
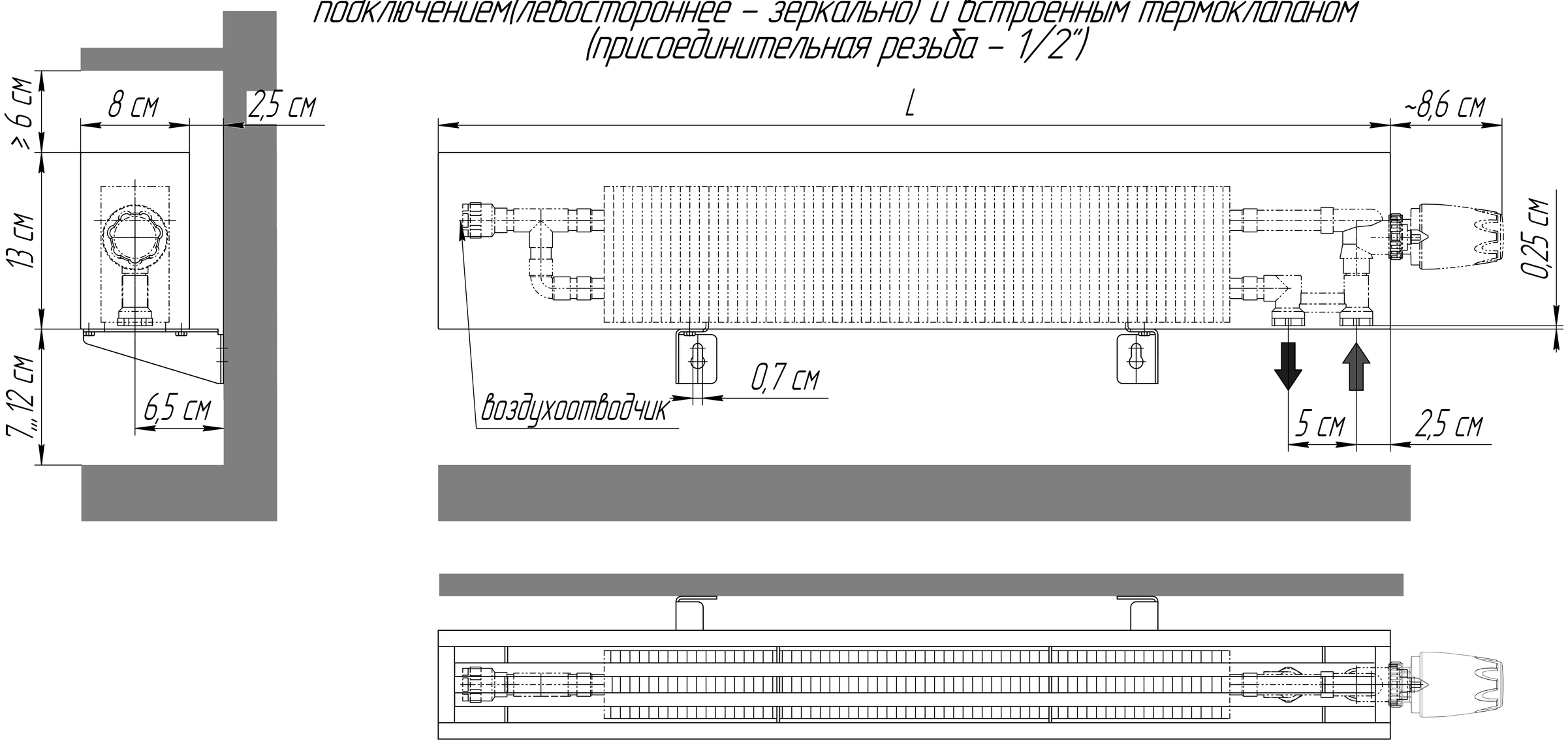
Настенный конвектор "Элегант – мини 80х130–1то Терм Стен прав"с правосторонним нижним подключением(левостороннее – зеркально) и встроенным термоклапаном (присоединительная резьба – 1/2")